PRODUKTDATABLAD
Cylinder 60 Spotskinnepakke X2, 1M, 2700K, hvit
Art.no: 103430-05

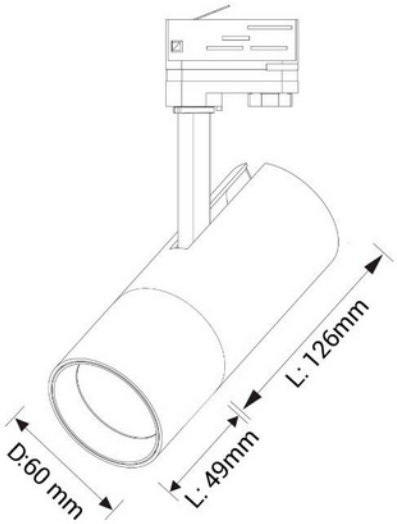

Cylinder 60 Spotskinnepakke X2, 1M, 2700K, hvit

230V 50Hz IP20

Moderne spotlight med høyt lysutbytte og høy fargegjengivelse. Med inntrukket lyskilde og sin tynne profil vil denne spotskinnen bringe frem et stilfullt lys i ethvert rom. Perfekt til bruk i en rekke innredninger, inkludert restauranter, caféer, hoteller, butikker, boliger og hytter.

Med fasekutt dimme-teknologi, gir denne spotlighten en jevn og nøyaktig justering av lysstyrken, slik at du kan skape den perfekte atmosfæren. Vi anbefaler bruk av dimmer for å kunne justere lyset etter behov. Cylinder kommer med integrert LED-lyskilde med en forventet levetid på hele 100.000 timer. Lyset har en fargetemperatur på 2700K som gir et lunt og koselig lys.

Spottene kan vinkles opptil 90 grader og roteres 350 grader etter ønske, og beveges frem og tilbake på skinnen for mest mulig fleksibel lysspredning. Selve spotlighten har en lengde på 22 cm og en diameter på 60mm.

Dette fleksible spotskinnesystemet kan bygges ut og kombineres for å tilpasse belysning etter ditt behov.

Inkludert i pakken er:
2 stk. Cylinder 60 LED skinnespotter, hvit
1 stk. Global 1-tenning spotskinne, 1 meter (GB2100-3)
1 stk. Global endestykke (GB41-3)
1 stk. Global strømtilførsel (GB11-3)

Behov for mer lys? Utvid installasjonen med én eller flere ekstra spotter. Se tilbehør.

ELEKTRISKE DATA	
Beskyttelsesklasse	1
Dimmefunksjon (system)	Faseavsnitt
Spenning (V)	230V 50Hz
Driftspenning LED (mA)	350

TEKNISK DATA	
IP (system)	IP20
Utendørs	No

LYSTEKNISKE DATA	
Varm lumen (t=65) fra chip (lm)	1450
Kald lumen (t=25) fra chip (lm)	1550
Fargegjengivelse (CRI / Ra) (>=)	90
Fargetemperatur (CCT) (K)	2700
Fargekode	927
Lyskildetype	LED (innebygget)
Sokkel / Base	N/A
Linse (Diffusor)	Klar
Strålevinkel (°)	38°
Levetid (t) IEC 62717	L80B10: 100 000

DRIVER / BALLAST	
Produsent (driver)	Tridonic
Effekt (driver) (W)	15
Beskyttelsesklasse (driver)	2

DIMENSJONER	
Bredde (produkt) (mm)	60.0
Høyde (produkt) (mm)	220.0
Vekt (produkt) (kg)	0.6

MATERIALER OG OVERFLATER	
Farge	Hvit

MONTERING OG TILKOBLING	
Tilkobling (system)	Skinne 1-fase