

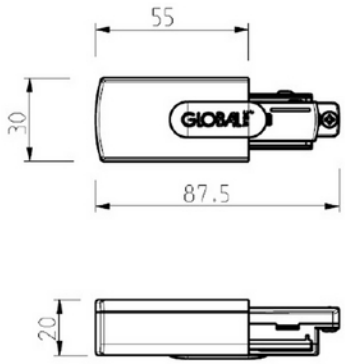

Global Base End Feed 1-circuit Right WH

PRODUKTBESKRIVELSE

Global Base 1-fase strømforsyning. Brukes til å koble spenning (230V) til enden av skinnen. Hvit utførelse.

FUNKSJONSBESKRIVELSE

Global Base 1-fase strømforsyning. Brukes til å koble spenning (230V) til enden av skinnen. Tilgjengelig i to varianter (GB11 & GB12) avhengig av hvilken side av skinnen strømforsyningen skal kobles til.

SPESIFIKASJONER	
Lengde (produkt) (mm)	85.0
Bredde (produkt) (mm)	22.0
Høyde (produkt) (mm)	20.0
Vekt (produkt) (kg)	0.01