PRODUKTDATABLAD
Driver 24V cv 100W Phasecut IP20 AcTec
Art.no: DIM24-100



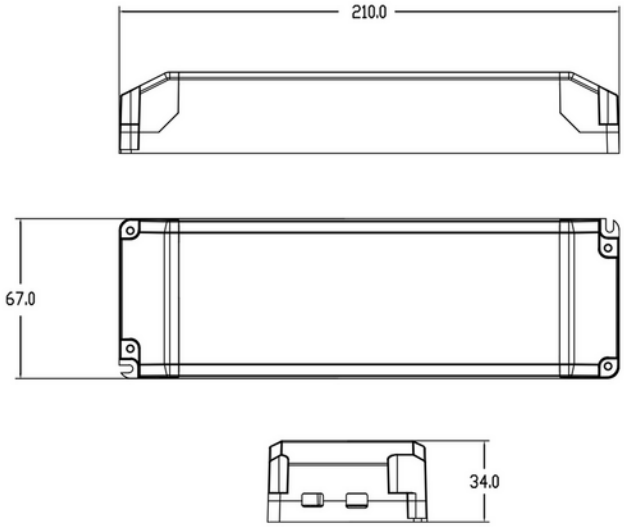

Driver 24V cv 100W Phasecut IP20 AcTec

230V 50Hz IP20

Dimbar 24V cv LED-driver 100W. Benyttes blant annet til våre LED-striper. Dimmes med fasekutt. Konstant spenning.

ELEKTRISKE DATA	
Beskyttelsesklasse	2
Dimmefunksjon (system)	Faseavsnitt
Spenning (V)	230V 50Hz

TEKNISK DATA	
IP (system)	IP20
Utendørs	No

DRIVER / BALLAST	
Produsent (driver)	AcTEC
Produsentens driverbeskrivelse	DIM24-100
Effekt (driver) (W)	100

DRIVER / BALLAST	
Beskyttelsesklasse (driver)	2
Flimmerindikator (Pst LM) <	1.0
Stroboskopeffektindikator (SVM) <	0.4
Maks utgangsspenning (V)	24
Dimmefunksjon (driver)	Faseavsnitt
Minimum dimmenivå (%)	1.0
Type faseavsnitt-dimming	Leading / Trailing edge
Type Dimming	PWM
Utgangsfrekvens (Hz)	3600
IP-klasse (driver)	IP20
Forventet levetid (driver) (t)	50000
Konstant strøm eller spenning (CC eller CV)	CV
Konstant spenning (CV driver) (V)	24
Utgangsstrøm toleranse (%)	5.0
Strømkrusning (%)	30.0
Maks belastning per kurs - B10	3
Maks belastning per kurs - B16	5
Maks belastning per kurs - C10	7
Maks belastning per kurs - C16	11
Maks belastning per kurs - C20	14
Lekkasjestrøm (mA)	0.7
Startstrøm tid (µs)	300.0
Startstrøm Imax (A)	50.0

DIMENSJONER	
Lengde (produkt) (mm)	210.0
Bredde (produkt) (mm)	67.0
Høyde (produkt) (mm)	34.0
Vekt (produkt) (kg)	0.24

ENERGI OG GODKJENNING	
CE-merke	Yes