

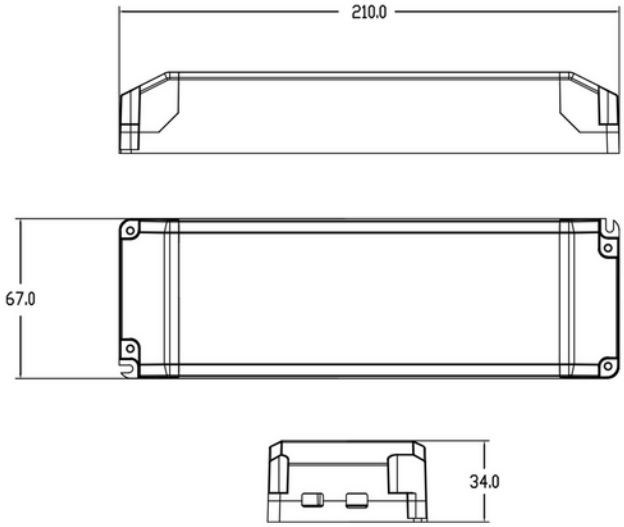

Driver 24V cv 100W Phasecut IP20 AcTec

230V 50Hz IP20

FUNKSJONSBESKRIVELSE

Dimbar 24V cv LED-driver 100W. Benyttes blant annet til våre LED-striper.

Dimmes med fasekutt.

SPESIFIKASJONER	
Effekt (driver) (W)	100
Startstrøm tid (µs)	300.0
Startstrøm Imax (A)	50.0
Lengde (produkt) (mm)	210.0
Bredde (produkt) (mm)	67.0
Høyde (produkt) (mm)	34.0
Vekt (produkt) (kg)	0.24