

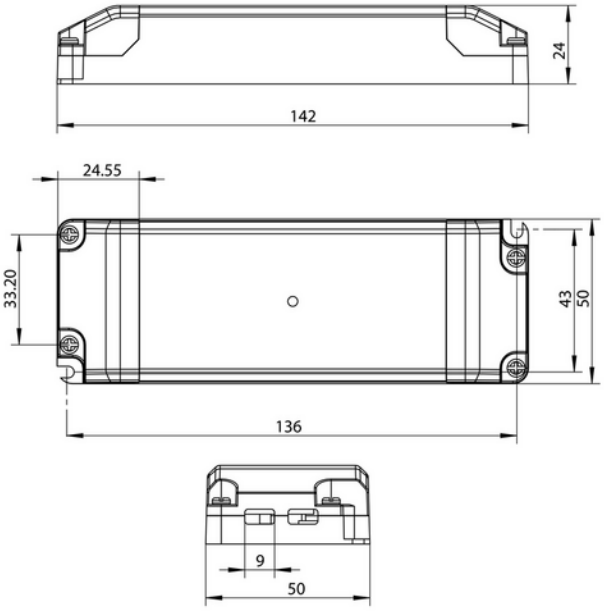

Driver 700mA cc 30W 21-43V Phasecut AcTec JB&EPN0034

CE 230V 50Hz IP20

FUNKSJONSBESKRIVELSE

30W fasekutt dimmer med junction box på primær side.

SPESIFIKASJONER	
Driftstemperatur (°C)	50
Effekt (driver) (W)	30
Konstant strøm (CC driftspenning driver) (V)	43.0
Startstrøm tid (µs)	300.0
Startstrøm Imax (A)	5.0
Lengde (produkt) (mm)	142.0
Bredde (produkt) (mm)	50.0
Høyde (produkt) (mm)	24.0
Vekt (produkt) (kg)	0.2