PRODUKTDATABLAD
Teti Anthracite grey
Art.no: A048150



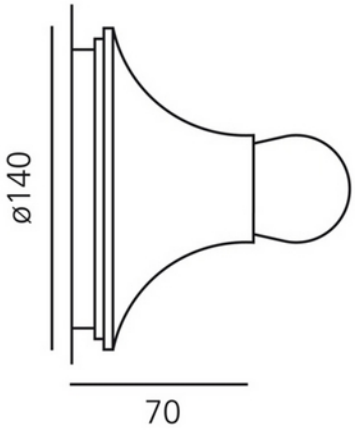

Teti Anthracite grey

230V 50Hz IP20

Artemide Teti er en sirkulær vegg- og taklampe som gir en jevn og myk belysningseffekt i alle retninger. Lampen er laget av slitesterkt termoplastmateriale i grå farge. Teti passer inn i enhver innredningsstil.

ELEKTRISKE DATA	
Beskyttelsesklasse	2
Spenning (V)	230V 50Hz
Lyskilde Maks Effekt (W) hvis Sokkel	30

TEKNISK DATA	
IP (system)	IP20
Utendørs	No

LYSTEKNISKE DATA	
Lyskildetype	LED (utskiftbar)
Sokkel / Base	E27

DIMENSJONER	
Lengde (produkt) (mm)	70.0
Bredde (produkt) (mm)	140.0

MATERIALER OG OVERFLATER	
Farge	Antrasitt

MONTERING OG TILKOBLING	
Bruksområde	Hytte, Hotell, Bolig
Montering	Vegg
Tilkobling (system)	Terminal

ENERGI OG GODKJENNING	
CE-merke	Yes