PRODUKTDATABLAD
Teti White
Art.no: A048120



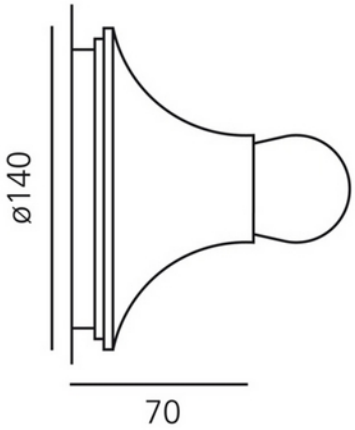

Teti White

Artemide Teti er en sirkulær vegg- og taklampe som gir en jevn og myk belysningseffekt i alle retninger. Lampen er laget av slitesterkt termoplastmateriale i hvit farge. Teti passer inn i enhver innredningsstil.

ELEKTRISKE DATA	
Beskyttelsesklasse	2
Spenning (V)	230V 50Hz
Lyskilde Maks Effekt (W) hvis Sokkel	30

TEKNISK DATA	
IP (system)	IP20
Utendørs	No

LYSTEKNISKE DATA	
Lyskildetype	LED (utskiftbar)
Sokkel / Base	E27

DIMENSJONER	
Lengde (produkt) (mm)	70.0
Bredde (produkt) (mm)	140.0

MATERIALER OG OVERFLATER	
Farge	Hvit

MONTERING OG TILKOBLING	
Bruksområde	Hytte, Hotell, Bolig
Montering	Vegg
Tilkobling (system)	Terminal

ENERGI OG GODKJENNING	
CE-merke	Yes