

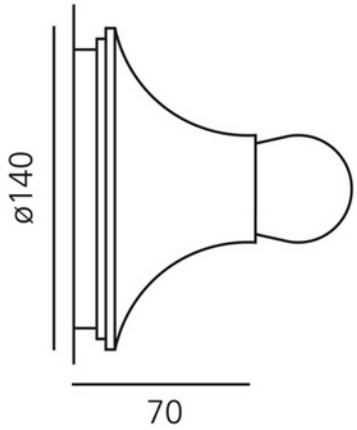

Teti White

CE 230V 50Hz IP20

PRODUKTBESKRIVELSE

Artemide Teti er en sirkulær vegg- og taklampe som gir en jevn og myk belysningseffekt i alle retninger. Lampen er laget av slitesterkt termoplastmateriale i hvit farge. Hvit utførelse.

FUNKSJONSBESKRIVELSE

Artemide Teti er en sirkulær vegg- og taklampe som gir en jevn og myk belysningseffekt i alle retninger. Lampen er laget av slitesterkt termoplastmateriale i hvit farge. Teti passer inn i enhver innredningsstil.

SPESIFIKASJONER	
Lengde (produkt) (mm)	70.0
Bredde (produkt) (mm)	140.0