PRODUKTDATABLAD
Teti Transparent Orange
Art.no: A048110



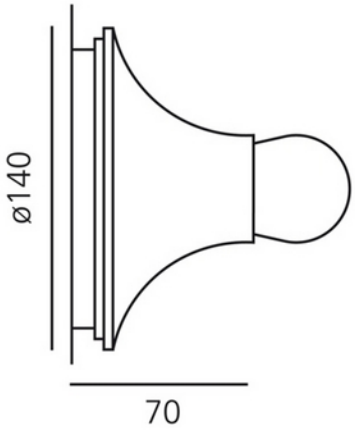

Teti Transparent Orange

Artemide Teti er en sirkulær vegg- og taklampe som gir en jevn og myk belysningseffekt i alle retninger. Lampen er laget av slitesterkt termoplastmateriale og har en livlig oransje farge. Teti passer inn i enhver innredningsstil og er ideell for å skape en varm og innbydende atmosfære i ethvert rom.

ELEKTRISKE DATA	
Beskyttelsesklasse	2
Spenning (V)	230V 50Hz
Lyskilde Maks Effekt (W) hvis Sokkel	30

TEKNISK DATA	
IP (system)	IP20
Utendørs	No

LYSTEKNISKE DATA	
Lyskildetype	LED (utskiftbar)

LYSTEKNISKE DATA	
Sokkel / Base	E27

DIMENSJONER	
Lengde (produkt) (mm)	70.0
Bredde (produkt) (mm)	140.0

MATERIALER OG OVERFLATER	
Farge	Oransje

MONTERING OG TILKOBLING	
Bruksområde	Hytte, Hotell, Bolig
Montering	Vegg
Tilkobling (system)	Terminal

ENERGI OG GODKJENNING	
CE-merke	Yes