PRODUKTDATABLAD
Tolomeo Reading Floor Body E27 Alu
Art.no: A013900



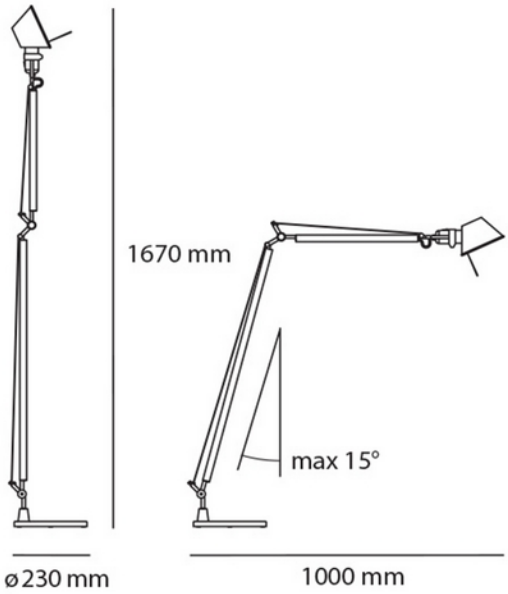

Tolomeo Reading Floor Body E27 Alu

230V 50Hz IP20

Navnet Artemide Tolomeo er som musikk i ørene til enhver designelsker. Gulvlampen i Tolomeo Lettura-serien får frem det ikoniske designet fra Italienske Artemide på en fantastisk måte. Tolomeo-serien har sin popularitet fra de mange justeringsmulighetene, som er spesielt effektive med varianten av gulvlampen. Fra sin plassering i rommet dekker Tolomeo Lettura et bredt område ved å lyse opp med presis nøyaktighet. Rett lyset nøyaktig mot lenestolen, bordet eller skrivebordet ved hjelp av de mange leddene. Uunnværlig for enhver elsker av designerlamper!

ELEKTRISKE DATA	
Beskyttelsesklasse	2
Spenning (V)	230V 50Hz
Effekt (system) (W)	100
Lyskilde Maks Effekt (W) hvis Sokkel	77

TEKNISK DATA	
IP (system)	IP20
Utendørs	No

LYSTEKNISKE DATA	
Lumen ut (system) (lm)	804
Fargegjengivelse (CRI / Ra) (>=)	100
Fargetemperatur (CCT) (K)	2700
Lyskildetype	LED (utskiftbar)
Sokkel / Base	E27

DIMENSJONER	
Bredde (produkt) (mm)	230.0
Høyde (produkt) (mm)	1670.0

MATERIALER OG OVERFLATER	
Farge	Aluminium

MONTERING OG TILKOBLING	
Bruksområde	Hytte, Hotell, Bolig
Montering	Gulv
Tilkobling (system)	Terminal

ENERGI OG GODKJENNING	
CE-merke	Yes