

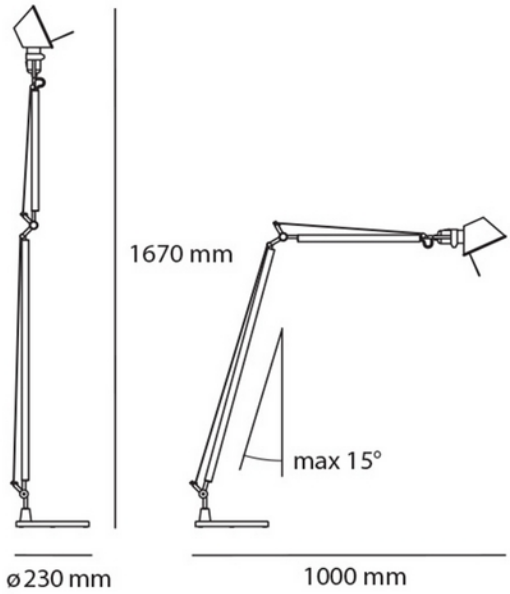

Tolomeo Reading Floor Body E27 Alu

CE 230V 50Hz IP20

PRODUKTBESKRIVELSE

Navnet Artemide Tolomeo er som musikk i ørene til enhver designelsker. Gulvlampen i Tolomeo Lettura-serien får frem det ikoniske designet fra Italienske Artemide på en fantastisk måte.

FUNKSJONSBESKRIVELSE

Navnet Artemide Tolomeo er som musikk i ørene til enhver designelsker. Gulvlampen i Tolomeo Lettura-serien får frem det ikoniske designet fra Italienske Artemide på en fantastisk måte.

Tolomeo-serien har sin popularitet fra de mange justeringsmulighetene, som er spesielt effektive med varianten av gulvlampen. Fra sin plassering i rommet dekker Tolomeo Lettura et bredt område ved å lyse opp med presis nøyaktighet.

SPESIFIKASJONER	
Effekt (system) (W)	100
Lumen ut (system) (lm)	804
Bredde (produkt) (mm)	230.0

SPESIFIKASJONER	
Høyde (produkt) (mm)	1670.0