PRODUKTDATABLAD
Tizio
Art.no: A009010



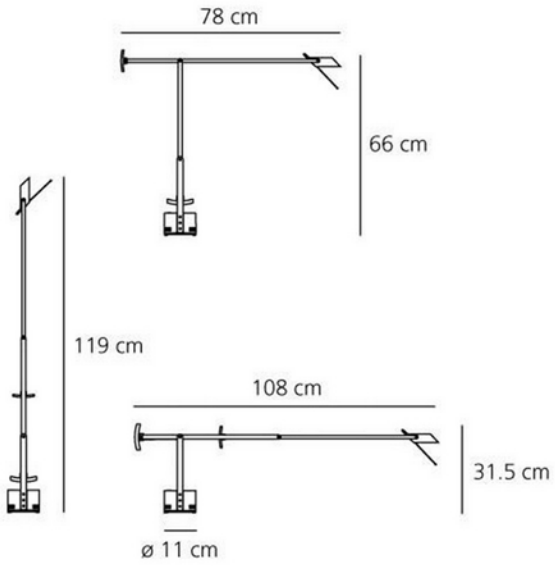

Tizio

Tizio skrivebordslampe er laget av aluminium, og både armer og lampehode kan justeres og balanseres med motvekter. I 1972 var Tizio bordlampen av Richard Sapper den første lampen med lavspent halogenteknologi. I dag er den en flerfoldig prisvinnende klassiker og blant annet en del av samlingen til Museum of Modern Art i New York. Dens slående design, den spesielle teknologien og dens store mobilitet gjør den fortsatt til en av de mest populære Artemide-lampene i dag. Det italienske ordet Tizio betyr «venn» og «kompis», et navn som passer til den ukompliserte og samtidig svært maskuline arbeidslampen. Da Richard Sapper designet denne lampen var målet å skape den den ideelle skrivebordslampen. Den har derfor lange armer, et lite hode og en stabil base. Alle deler er forbundet med ledd og kan justeres i mange posisjoner. Det lille, firkantede lampehodet kan vippes slik at blendingsfritt, direkte lys kan strømme i ønsket retning, noe som gjør det perfekt for arbeid eller lesing. Et motvektsystem sørger for stabilitet i alle posisjoner – og gir lampen en veldig tydelig silhuett, uten synlige fjærer eller ledninger. Dette muliggjorde en lineær og minimalistisk design, fordi strømmen ikke ledes mellom sokkelen og lampehodet via kabelen, men via selve armene. Transformatoren, som konverterer spenningen fra 230V til nødvendig 12V, er plassert i basen. Tizio er tilgjengelig i tre størrelser: Tizio, Tizio 35 og Tizio Micro. Denne lampen benytter 1 stk. halogen-pære. Lyskilde medfølger ikke.

ELEKTRISKE DATA	
Beskyttelsesklasse	2
Dimmefunksjon (system)	Avhengig av lyskilde
Spenning (V)	230V 50Hz

ELEKTRISKE DATA	
Effekt (system) (W)	50
Lyskilde Maks Effekt (W) hvis Sokkel	50

TEKNISK DATA	
IP (system)	IP20
Utendørs	No

LYSTEKNISKE DATA	
Lyskildetype	Lyskilde ikke inkludert
Sokkel / Base	GY6.35

DIMENSJONER	
Lengde (produkt) (mm)	119.0
Bredde (produkt) (mm)	110.0

MATERIALER OG OVERFLATER	
Farge	Sort

MONTERING OG TILKOBLING	
Bruksområde	Hytte, Hotell, Kontor, Bolig
Montering	Bord
Tilkobling (system)	Terminal

ENERGI OG GODKJENNING	
CE-merke	Yes