

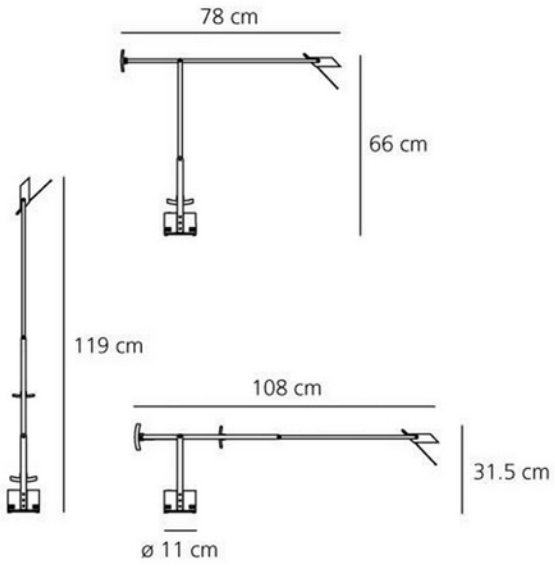

Tizio

CE 230V 50Hz IP20

PRODUKTBESKRIVELSE

Tizio skrivebordslampe er laget av aluminium, og både armer og lampehode kan justeres og balanseres med motvekter. I 1972 var Tizio bordlampen av Richard Sapper den første lampen med lavspent halogenteknologi.

FUNKSJONSBESKRIVELSE

Tizio skrivebordslampe er laget av aluminium, og både armer og lampehode kan justeres og balanseres med motvekter.

I 1972 var Tizio bordlampen av Richard Sapper den første lampen med lavspent halogenteknologi. I dag er den en flerfoldig prisvinnende klassiker og blant annet en del av samlingen til Museum of Modern Art i New York.

SPESIFIKASJONER	
Effekt (system) (W)	50
Lengde (produkt) (mm)	119.0
Bredde (produkt) (mm)	110.0