PRODUKTDATABLAD
Neptun 1200lm 830° 10W WH 580mm
Art.no: 8030-120-3



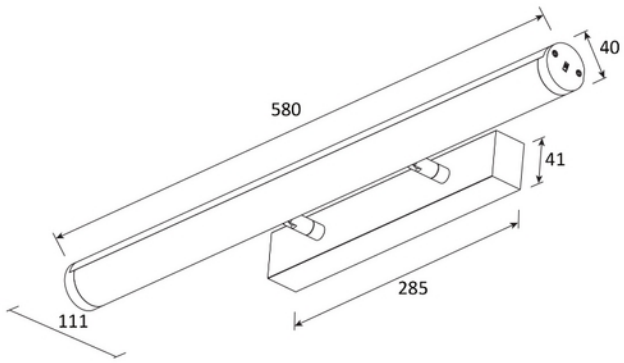

Neptun 1200lm 830° 10W WH 580mm

230V 50Hz | IP40 | IK08

A++ - A | E

Stilren baderomslampe med opal avdekning. Neptun leveres i lengde 560mm i hvit utførelse.

ELEKTRISKE DATA	
Beskyttelsesklasse	1
Dimmefunksjon (system)	Ingen
Spenning (V)	230V 50Hz
Driftspenning LED (mA)	250
Effekt (system) (W)	10

TEKNISK DATA	
IK (system)	IK08
IP (system)	IP40
Utendørs	No

LYSTEKNISKE DATA	
Lumen ut (system) (lm)	1106
Kald lumen (t=25) fra chip (lm)	1200
Effektivitet (system) (lm/W)	110
Fargegjengivelse (CRI / Ra) (>=)	80
Fargetemperatur (CCT) (K)	3000
Fargekode	830
Sokkel / Base	N/A
Linse (Diffusor)	Opal
Strålevinkel (°)	120°
Levetid (t)	L80B50: 50 000
MacAdam (SDCM)	3
Driftspenning LED (max tp=25) (V)	40.0
Driftspenning LED (min tp=65) (V)	24.0

DIMENSJONER	
Lengde (produkt) (mm)	580.0
Bredde (produkt) (mm)	111.0
Høyde (produkt) (mm)	41.0
Vekt (produkt) (kg)	0.75

MATERIALER OG OVERFLATER	
Farge	Hvit

MONTERING OG TILKOBLING	
Bruksområde	Bad
Montering	Utenpåliggende, Vegg

ENERGI OG GODKJENNING	
EPREL Energiklasse	E
CE-merke	Yes
Energy Efficiency Class	A++ - A