

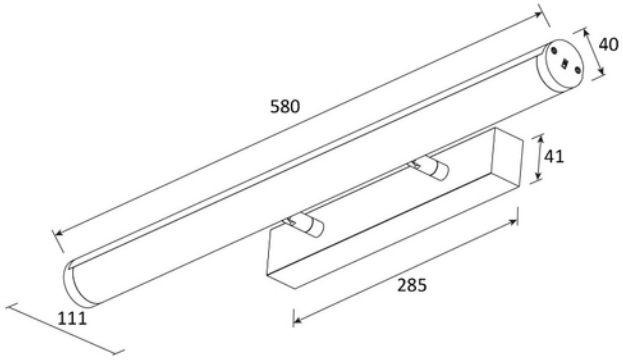

Neptun 1200lm 830° 10W WH 580mm

230V 50Hz | IP40 | IK08

A++ - A | E | A↑G

PRODUKTBESKRIVELSE

Stilren baderomslampe med opal avdekning. Neptun leveres i lengde 560mm i hvit utførelse.

FUNKSJONSBESKRIVELSE

Stilren baderomslampe med opal avdekning. Neptun leveres i lengde 560mm i hvit utførelse.

SPESIFIKASJONER	
Effekt (system) (W)	10
Driftspenning LED (mA)	250
Lumen ut (system) (lm)	1106
Driftspenning LED (max tp=25) (V)	40.0
Driftspenning LED (min tp=65) (V)	24.0
Lengde (produkt) (mm)	580.0
Bredde (produkt) (mm)	111.0
Høyde (produkt) (mm)	41.0

SPESIFIKASJONER	
Vekt (produkt) (kg)	0.75