PRODUKTDATABLAD
Kappa Rise Double 2x975lm 927 2x8,9W 48° Phasecut WH/WH
Art.no: 3515-48-3



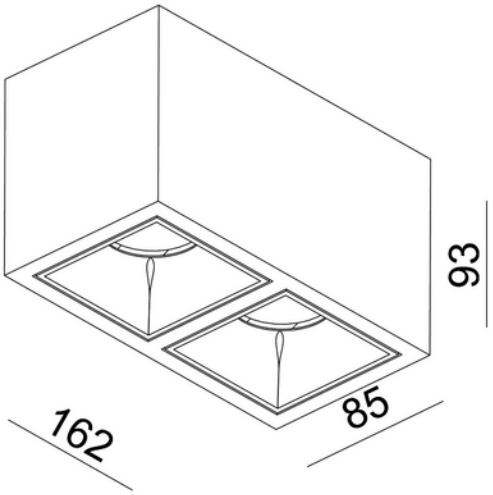

Kappa Rise Double 2x975lm 927 2x8,9W 48° Phasecut WH/WH

ELEKTRISKE DATA	
Beskyttelsesklasse	1
Dimmefunksjon (system)	Faseavsnitt
Spenning (V)	230V 50Hz
Driftspenning LED (mA)	500
Effekt (system) (W)	2x8,9

TEKNISK DATA	
IP (system)	IP20
Utendørs	No

LYSTEKNISKE DATA	
Lumen ut (system) (lm)	1913
Kald lumen (t=25) fra chip (lm)	1975
Effektivitet (system) (lm/W)	0
Fargegjengivelse (CRI / Ra) (>=)	90
Fargetemperatur (CCT) (K)	2700
Fargekode	927
Sokkel / Base	N/A
Linse (Diffusor)	Klar
Strålevinkel (°)	48°
MacAdam (SDCM)	3
Produsent (lyskilde)	Bridgelux
Produsentbeskrivelse (COB)	V8 ARRAY
Driftstrøm LED (min-max) (mA)	175 - 700

DRIVER / BALLAST	
Produsent (driver)	AcTEC
Produsentens driverbeskrivelse	Driver 500mA 25W (25-50) Phasecut AcTec
Effekt (driver) (W)	25
Beskyttelsesklasse (driver)	2
Maks utgangsspenning (V)	50
Dimmefunksjon (driver)	Faseavsnitt
Minimum dimmenivå (%)	1.0
Type faseavsnitt-dimming	Leading / Trailing edge
IP-klasse (driver)	IP20
Forventet levetid (driver) (t)	30000
Konstant strøm (CC driver) (mA)	500 - null
Konstant strøm (CC driftspenning driver) (V)	25.0 - 50.0
Utgangsstrøm toleranse (%)	5.0
Strømkrusning (%)	50.0
Maks belastning per kurs - B10	35
Maks belastning per kurs - B16	56
Maks belastning per kurs - C10	74
Maks belastning per kurs - C16	118
Lekkasjestrøm (mA)	5.0
Startstrøm tid (µs)	300.0

DRIVER / BALLAST	
Startstrøm Imax (A)	5.0

DIMENSJONER	
Lengde (produkt) (mm)	162.0
Bredde (produkt) (mm)	85.0
Høyde (produkt) (mm)	93.0

MATERIALER OG OVERFLATER	
Farge	Hvit

MONTERING OG TILKOBLING	
Bruksområde	Hytte, Generelt, Hotell, Kjøkken, Bolig, Restaurant
Montering	Utenpåliggende, Tak
Tilkobling (system)	Terminal

ENERGI OG GODKJENNING	
CE-merke	Yes

LYSDISTRIBUSJON

