

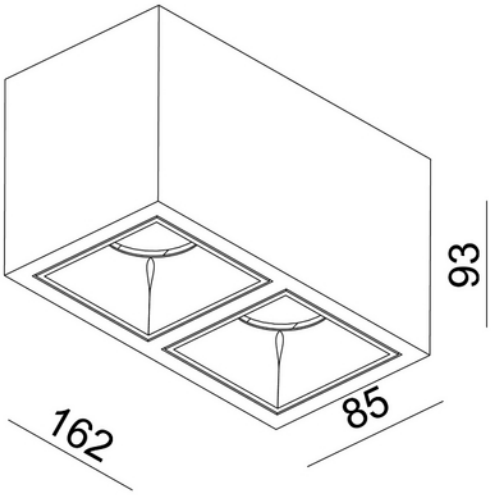

Kappa Rise Double 2x975lm 927 2x8,9W 48° Phasecut BK/BK

CE 230V 50Hz IP20

A++ - A

PRODUKTBESKRIVELSE

Kappa Rise downlight er en moderne interiør lampe med inntrukket front ring for overflatemontering. Taklampen leveres med dimbar fasekutt driver i singel og dobbel versjon. Sort utførelse.

FUNKSJONSBESKRIVELSE

Kappa Rise downlight er en moderne interiør lampe med inntrukket front ring for overflatemontering. Taklampen leveres med dimbar fasekutt driver i singel og dobbel versjon.

Frontringen kan skiftes og erstattes med gull frontring (kjøpes separat).

SPESIFIKASJONER	
Effekt (system) (W)	2x8,9
Driftspenning LED (mA)	500
Lumen ut (system) (lm)	1913
Effekt (driver) (W)	25

SPESIFIKASJONER	
Konstant strøm (CC driftspenning driver) (V)	50.0
Startstrøm tid (µs)	300.0
Startstrøm Imax (A)	5.0
Lengde (produkt) (mm)	162.0
Bredde (produkt) (mm)	85.0
Høyde (produkt) (mm)	93.0

LYSDISTRIBUSJON

