

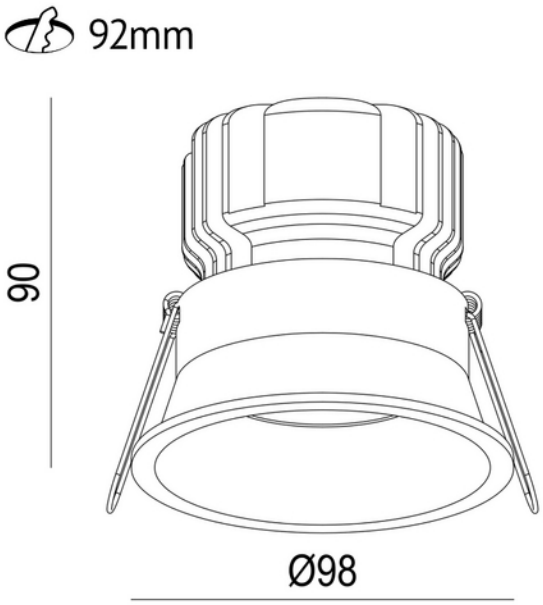

Ceto Fixed 1100lm 15W TW 927-960 36° WH DALI DT8 cutout 92mm

CE 230V 50Hz IP44 IK02

F A G

Ceto Fixed er en downlight på 15W med inntrukket lyskilde, 36° lysspredning og IP44. Ceto Fixed er det naturlige valget der man ønsker et eksklusivt uttrykk som gir et behagelig og godt lys.

ELEKTRISKE DATA	
Beskyttelsesklasse	2
Dimmefunksjon (system)	DALI2
Spenning (V)	230V 50Hz
Driftspenning LED (mA)	350
Effekt (system) (W)	15
Nødlys (t)	Uten nødlys

TEKNISK DATA	
IK (system)	IK02
IP (system)	IP44

TEKNISK DATA	
IP Front/Bakside (system)	IP40/20
Utendørs	No
Hullmål (mm)	92
Driftstemperatur (°C)	-20 - 45

LYSTEKNISKE DATA	
Lumen ut (system) (lm)	1100
Varm lumen (t=65) fra chip (lm)	1333.8
Kald lumen (t=25) fra chip (lm)	1404
Effektivitet (system) (lm/W)	85
Fargegjengivelse (CRI / Ra) (>=)	90
Fargetemperatur (CCT) (K)	Tunable White
Forhåndsinnstilt fargetemperatur hvis bryter (CCT) (K)	Tunable White
Fargekode	Tunable White
Lyskildetype	LED (innebygget)
Sokkel / Base	N/A
Linse (Diffusor)	Klar
Strålevinkel (°)	36°
Levetid (t) IEC 62717	L80B10: 100 000
MacAdam (SDCM)	3
UGR (<=)	19
Produsent (lyskilde)	Bridgelux
Produsentbeskrivelse (COB)	COB
Driftstrøm LED (min-max) (mA)	250 - 480
Driftspenning LED (max tp=25) (V)	36.0
Driftspenning LED (min tp=65) (V)	32.0

DRIVER / BALLAST	
Produsent (driver)	AcTEC
Produsentens driverbeskrivelse	IEM-25D TW
Effekt (driver) (W)	25
Beskyttelsesklasse (driver)	2
Standbyeffekt Psb (W) <	0.5
Flimmerindikator (Pst LM) <	1.0
Stroboskopeffektindikator (SVM) <	0.4

DRIVER / BALLAST	
Maks utgangsspenning (V)	50
Dimmefunksjon (driver)	DALI2
Minimum dimmenivå (%)	1.0
Type Dimming	AM+PWM
Utgangsfrekvens (Hz)	20KHz-2KHz
IP-klasse (driver)	IP20
Forventet levetid (driver) (t)	50000
Flimmerfri	Ja
Konstant strøm eller spenning (CC eller CV)	CC
Konstant strøm (CC driver) (mA)	332 - 367
Konstant strøm (CC driftspenning driver) (V)	10.0 - 50.0
Konstant spenning (CV driver) (V)	36
Utgangsstrøm toleranse (%)	5.0
Strømkrusning (%)	15.0
Maks belastning per kurs - B10	46
Maks belastning per kurs - B16	74
Maks belastning per kurs - C10	62
Maks belastning per kurs - C16	100
Maks belastning per kurs - C20	125
Maks belastning per kurs - C25	156
Maks belastning per kurs - C32	200
Lekkasjestrøm (mA)	7.0
Startstrøm tid (µs)	100.0
Startstrøm Imax (A)	15.0

DIMENSJONER	
Lengde (produkt) (mm)	90.0
Bredde (produkt) (mm)	98.0
Høyde (produkt) (mm)	90.0
Vekt (produkt) (kg)	0.6
Diameter (produkt) (mm)	98.0

MATERIALER OG OVERFLATER	
Farge	Hvit
RAL Kode	RAL9010

MATERIALER OG OVERFLATER	
Korrosjonsklasse	C1
Kapslingsmateriale	Aluminium
Diffusere Materiale	Aluminium

MONTERING OG TILKOBLING	
Bruksområde	Cafe, Hotell, Kontor, Restaurant
Montering	Innfelt, Tak
Tilkobling (system)	18i3 Hurtigkobling

ENERGI OG GODKJENNING	
EPREL Energiklasse	F
CE-merke	Yes
EPD/LCA-nummer	NEPD-15003-17689

LYSDISTRIBUSJON

