

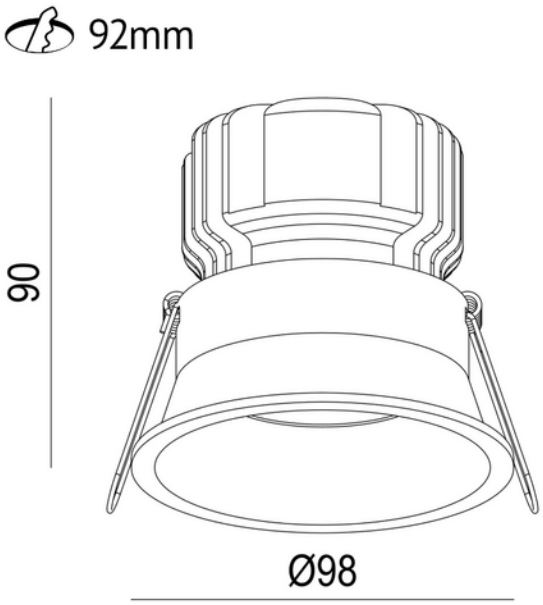

Ceto Fixed 1100lm 15W 930 36° WH EPN Phasecut cutout 92mm

CE 230V 50Hz IP44 IK02

F A G

PRODUKTBESKRIVELSE

Ceto Fixed er en downlight på 15W med inntrukket lyskilde, 36° lysspredning og IP44. Ceto Fixed er det naturlige valget der man ønsker et eksklusivt uttrykk som gir et behagelig og godt lys. Hvit utførelse.

FUNKSJONSBESKRIVELSE

Ceto Fixed er en downlight på 15W med inntrukket lyskilde, 36° lysspredning og IP44. Ceto Fixed er det naturlige valget der man ønsker et eksklusivt uttrykk som gir et behagelig og godt lys.

SPESIFIKASJONER	
Effekt (system) (W)	15
Dimmefunksjon (system)	Faseavsnitt
Driftspenning LED (mA)	350
IK	IK02
Hullmål (mm)	92mm

SPESIFIKASJONER	
Driftstemperatur (°C)	45
Lumen ut (system) (lm)	1100
Fargekode	930
Lyskildetype	LED (innebygget)
Sokkel / Base	N/A
Levetid (t)	L80: 100 000
MacAdam (SDCM)	3
Driftspenning LED (max tp=25) (V)	36.0
Driftspenning LED (min tp=65) (V)	32.0
Effekt (driver) (W)	18
Beskyttelsesklasse (driver)	2
Dimmefunksjon (driver)	Faseavsnitt
Konstant strøm eller spenning (CC eller CV)	CC
Konstant strøm (CC driver) (mA)	367
Konstant strøm (CC driftspenning driver) (V)	52.0
Startstrøm tid (µs)	100.0
Startstrøm Imax (A)	5.0
Høyde (produkt) (mm)	90.0
Vekt (produkt) (kg)	0.625
Diameter (produkt) (mm)	98.0
Farge	Hvit
RAL Kode	RAL9010
Montering	Innfelt, Tak
Tilkobling (system)	18i3 Hurtigkobling
Nødlys (t)	Uten nødlys

LYSDISTRIBUSJON

