

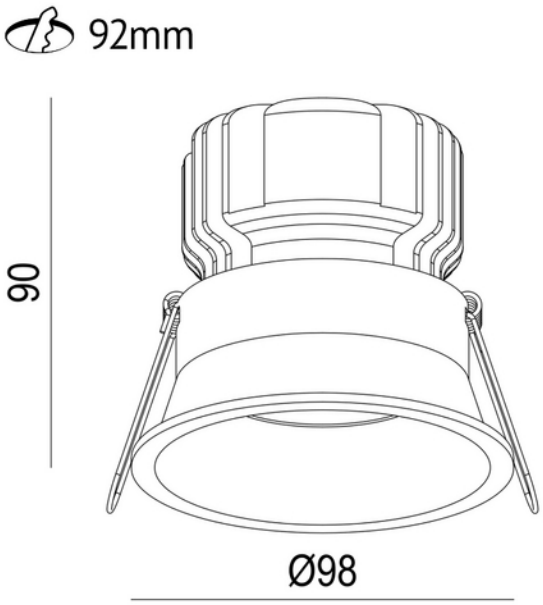


# Ceto Fixed 1100lm 15W 927 36° WH EPN0024 w/o driver

CE III 230V 50Hz IP44 IK02

F A↑G

Ceto Fixed er en downlight på 15W med inntrukket lyskilde, 36° lysspredning og IP44. Ceto Fixed er det naturlige valget der man ønsker et eksklusivt uttrykk som gir et behagelig og godt lys.

| **ELEKTRISKE DATA** | |
|---|---|
| Beskyttelsesklasse | 3 |
| Dimmefunksjon (system) | Avhengig av driver |
| Spenning (V) | 230V 50Hz |
| Driftspenning LED (mA) | 350 |
| Effekt (system) (W) | 15 |
| Nødlys (t) | Uten nødlys |

| **TEKNISK DATA** | |
|---|---|
| IK (system) | IK02 |
| IP (system) | IP44 |
| IP Front/Bakside (system) | IP40/20 |

| TEKNISK DATA | |
|---|---|
| Utendørs | No |
| Hullmål (mm) | 92mm |
| Driftstemperatur (°C) | -20 - 45 |

| LYSTEKNISKE DATA | |
|---|---|
| Lumen ut (system) (lm) | 1100 |
| Varm lumen (t=65) fra chip (lm) | 1285 |
| Kald lumen (t=25) fra chip (lm) | 1428 |
| Effektivitet (system) (lm/W) | 73 |
| Fargegjengivelse (CRI / Ra) (>=) | 95 |
| Fargetemperatur (CCT) (K) | 2700 |
| Fargekode | 927 |
| Lyskildetype | LED (innebygget) |
| Sokkel / Base | N/A |
| Linse (Diffusor) | Klar |
| Strålevinkel (°) | 36 |
| Levetid (t) | L80: 100 000 |
| MacAdam (SDCM) | 3 |
| UGR (<=) | 19 |
| Produsent (lyskilde) | Sunpu |
| Produsentbeskrivelse (COB) | COB |
| Driftstrøm LED (min-max) (mA) | 250 - 500 |
| Driftspenning LED (max tp=25) (V) | 36.0 |
| Driftspenning LED (min tp=65) (V) | 32.0 |

| DIMENSJONER | |
|---|---|
| Høyde (produkt) (mm) | 90.0 |
| Vekt (produkt) (kg) | 0.441666666666667 |
| Diameter (produkt) (mm) | 98.0 |

| MATERIALER OG OVERFLATER | |
|---|---|
| Farge | Hvit |
| RAL Kode | RAL9010 |
| Korrosjonsklasse | C1 |
| Kapslingsmateriale | Aluminium |

| MATERIALER OG OVERFLATER | |
|---|---|
| Diffusere Materiale | Aluminium |

| MONTERING OG TILKOBLING | |
|---|---|
| Bruksområde | Cafe, Hotell, Kontor, Restaurant |
| Montering | Innfelt, Tak |
| Tilkobling (system) | 18i3 Hurtigkobling |

| ENERGI OG GODKJENNING | |
|---|---|
| EPREL Energiklasse | F |
| CE-merke | Yes |

## LYSDISTRIBUSJON

