

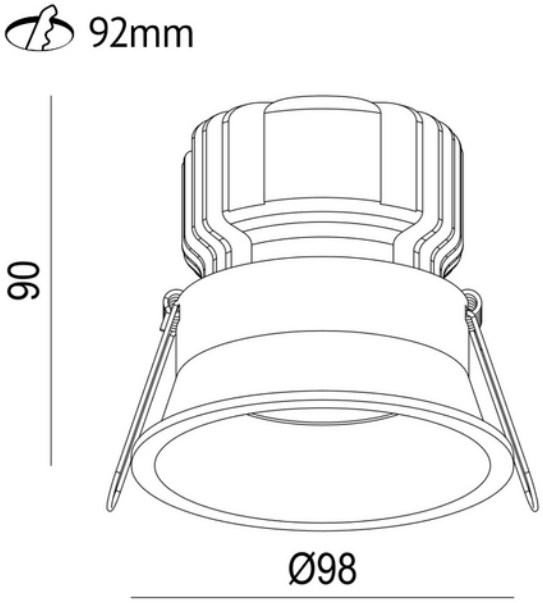

Ceto Fixed 1100lm 15W 927 36° BK EPN0024 w/o driver

CE III 230V 50Hz IP44 IK02

F A G

PRODUKTBESKRIVELSE

Ceto Fixed er en downlight på 15W med inntrukket lyskilde, 36° lysspredning og IP44. Ceto Fixed er det naturlige valget der man ønsker et eksklusivt uttrykk som gir et behagelig og godt lys.

FUNKSJONSBESKRIVELSE

Ceto Fixed er en downlight på 15W med inntrukket lyskilde, 36° lysspredning og IP44. Ceto Fixed er det naturlige valget der man ønsker et eksklusivt uttrykk som gir et behagelig og godt lys.

SPESIFIKASJONER	
Effekt (system) (W)	15
Dimmefunksjon (system)	Avhengig av driver
Driftspenning LED (mA)	350
IK	IK02
Hullmål (mm)	92mm
Driftstemperatur (°C)	45

SPESIFIKASJONER	
Lumen ut (system) (lm)	1100
Fargekode	927
Lyskildetype	LED (innebygget)
Sokkel / Base	N/A
Levetid (t)	L80: 100 000
MacAdam (SDCM)	3
Driftspenning LED (max tp=25) (V)	36.0
Driftspenning LED (min tp=65) (V)	32.0
Høyde (produkt) (mm)	90.0
Vekt (produkt) (kg)	0.441666666666667
Diameter (produkt) (mm)	98.0
Farge	Sort
RAL Kode	RAL9005
Montering	Innfelt, Tak
Tilkobling (system)	18i3 Hurtigkobling
Nødlys (t)	Uten nødlys

LYSDISTRIBUSJON

