

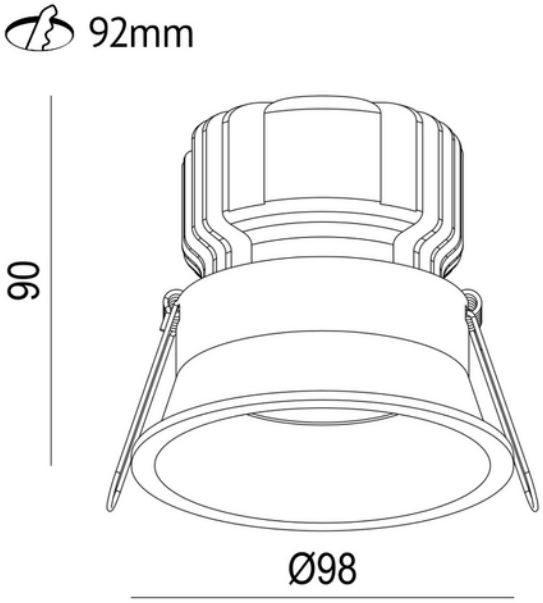

Ceto Fixed 900lm 15W TW 827-860 36° BK DALI DT8 cutout 92mm

CE 230V 50Hz IP44 IK02

F A G

Ceto Fixed Tunable White er en downlight på 15W med inntrukken lyskilde, 36° lysspredning og IP44. Med tunable white har man mulighet å justere fargetemperaturen for å skape best mulig lysforhold. Fargetemperaturen kna justeres fra 6000K til 2700K. Ceto Fixed er det naturlige valget der man ønsker et eksklusivt uttrykk som gir et behagelig og godt lys. Leveres med DALI DT8 driver.

ELEKTRISKE DATA	
Beskyttelsesklasse	2
Dimmefunksjon (system)	DALI DT8
Spenning (V)	230V 50Hz
Driftspenning LED (mA)	350
Effekt (system) (W)	15
Nødlys (t)	Uten nødlys

TEKNISK DATA	
IK (system)	IK02
IP (system)	IP44
IP Front/Bakside (system)	IP40/20
Utendørs	No
Hullmål (mm)	92mm
Driftstemperatur (°C)	-20 - 45

LYSTEKNISKE DATA	
Lumen ut (system) (lm)	900
Varm lumen (t=65) fra chip (lm)	1285
Kald lumen (t=25) fra chip (lm)	1428
Effektivitet (system) (lm/W)	60
Fargegjengivelse (CRI / Ra) (>=)	80
Fargetemperatur (CCT) (K)	2700K-6000K TW
Fargekode	827-860
Lyskildetype	LED (innebygget)
Sokkel / Base	N/A
Linse (Diffusor)	Klar
Strålevinkel (°)	36
Levetid (t)	L80: 100 000
MacAdam (SDCM)	3
UGR (<=)	19
Produsent (lyskilde)	Sunpu
Produsentbeskrivelse (COB)	COB
Driftstrøm LED (min-max) (mA)	250 - 500
Driftspenning LED (max tp=25) (V)	36.0
Driftspenning LED (min tp=65) (V)	32.0

DRIVER / BALLAST	
Produsent (driver)	AcTEC
Produsentens driverbeskrivelse	IEM-25D TW
Effekt (driver) (W)	25
Beskyttelsesklasse (driver)	2
Standbyeffekt Psb (W) <	0.5
Flimmerindikator (Pst LM) <	1.0

DRIVER / BALLAST	
Stroboskopeffektindikator (SVM) <	0.4
Maks utgangsspenning (V)	50
Dimmefunksjon (driver)	DALI2
Minimum dimmenivå (%)	1.0
Type Dimming	AM+PWM
Utgangsfrekvens (Hz)	20KHz-2KHz
IP-klasse (driver)	IP20
Forventet levetid (driver) (t)	50000
Flimmerfri	Ja
Konstant strøm eller spenning (CC eller CV)	CC
Konstant strøm (CC driver) (mA)	332 - 367
Strøminnstilling (driver)	DALI-2
Konstant strøm (CC driftspenning driver) (V)	10.0 - 50.0
Konstant spenning (CV driver) (V)	36
Utgangsstrøm toleranse (%)	5.0
Strømkrusning (%)	15.0
Maks belastning per kurs - B10	46
Maks belastning per kurs - B16	74
Maks belastning per kurs - C10	62
Maks belastning per kurs - C16	100
Maks belastning per kurs - C20	125
Maks belastning per kurs - C25	156
Maks belastning per kurs - C32	200
Lekkasjestrøm (mA)	7.0
Startstrøm tid (µs)	100.0
Startstrøm Imax (A)	15.0

DIMENSJONER	
Høyde (produkt) (mm)	90.0
Vekt (produkt) (kg)	0.604166666666667
Diameter (produkt) (mm)	98.0

MATERIALER OG OVERFLATER	
Farge	Sort
RAL Kode	RAL9005

MATERIALER OG OVERFLATER	
Korrosjonsklasse	C1
Kapslingsmateriale	Aluminium
Diffusere Materiale	Aluminium

MONTERING OG TILKOBLING	
Bruksområde	Cafe, Hotell, Kontor, Restaurant
Montering	Innfelt, Tak
Tilkobling (system)	18i3 Hurtigkobling

ENERGI OG GODKJENNING	
EPREL Energiklasse	F
CE-merke	Yes