

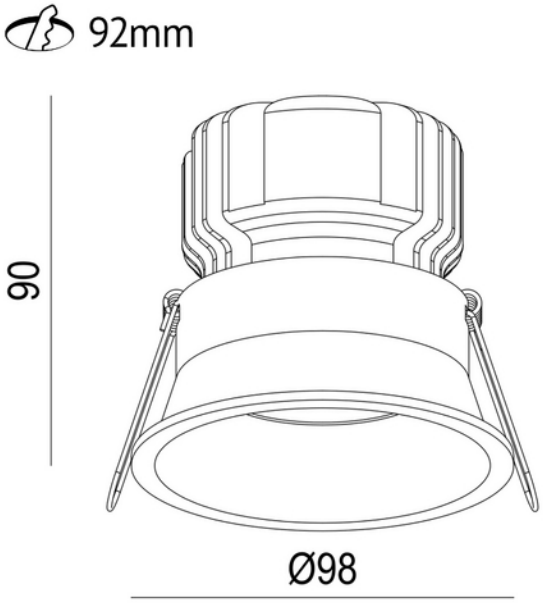

Ceto Fixed 900lm 15W TW 827-860 36° BK DALI DT8 cutout 92mm

CE 230V 50Hz IP44 IK02

F A G

PRODUKTBESKRIVELSE

Ceto Fixed Tunable White er en downlight på 15W med inntrukken lyskilde, 36° lysspredning og IP44. Med tunable white har man mulighet å justere fargetemperaturen for å skape best mulig lysforhold. Sort utførelse.

FUNKSJONSBESKRIVELSE

Ceto Fixed er en downlight på 15W med inntrukket lyskilde, 36° lysspredning og IP44. Ceto Fixed er det naturlige valget der man ønsker et eksklusivt uttrykk som gir et behagelig og godt lys.

SPESIFIKASJONER	
Effekt (system) (W)	15
Dimmefunksjon (system)	DALI DT8
Driftspenning LED (mA)	350
IK	IK02
Hullmål (mm)	92mm

SPESIFIKASJONER	
Driftstemperatur (°C)	45
Lumen ut (system) (lm)	900
Fargekode	827-860
Lyskildetype	LED (innebygget)
Sokkel / Base	N/A
Levetid (t)	L80: 100 000
MacAdam (SDCM)	3
Driftspenning LED (max tp=25) (V)	36.0
Driftspenning LED (min tp=65) (V)	32.0
Effekt (driver) (W)	25
Beskyttelsesklasse (driver)	2
Dimmefunksjon (driver)	DALI2
Konstant strøm eller spenning (CC eller CV)	CC
Konstant strøm (CC driver) (mA)	367
Konstant strøm (CC driftspenning driver) (V)	50.0
Startstrøm tid (µs)	100.0
Startstrøm Imax (A)	15.0
Høyde (produkt) (mm)	90.0
Vekt (produkt) (kg)	0.604166666666667
Diameter (produkt) (mm)	98.0
Farge	Sort
RAL Kode	RAL9005
Montering	Innfelt, Tak
Tilkobling (system)	18i3 Hurtigkobling
Nødlys (t)	Uten nødlys