

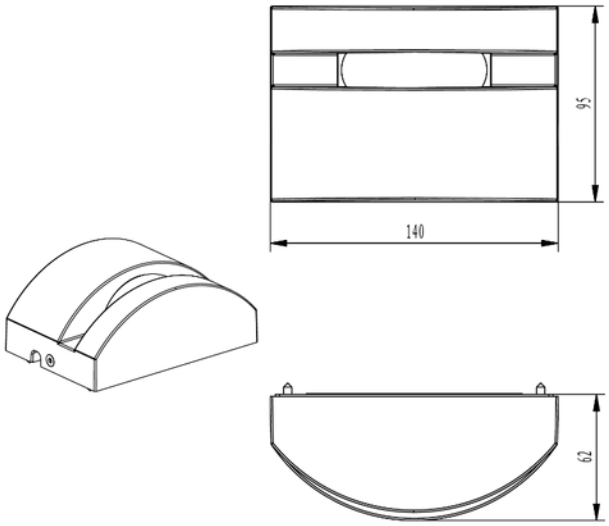

Skat 330lm 830 4° 6W Quickconnect Dark Grey

230V 50Hz | IP65 | IK08

A

Skat egner seg svært godt for montering på bakkenivå og gir et unikt lysbilde mot vegg. Dette 180° vifteformede lysbildet er meget effektfullt og gir en innbydende stemning utendørs.

ELEKTRISKE DATA	
Beskyttelsesklasse	1
Dimmefunksjon (system)	Ingen
Spenning (V)	230V 50Hz
Driftspenning LED (mA)	500
Effekt (system) (W)	6

TEKNISK DATA	
IK (system)	IK08
IP (system)	IP65
Utendørs	Yes
Driftstemperatur (°C)	-20 - 50

LYSTEKNISKE DATA	
Kald lumen (t=25) fra chip (lm)	330
Effektivitet (system) (lm/W)	15
Fargegjengivelse (CRI / Ra) (>=)	80
Fargetemperatur (CCT) (K)	3000
Fargekode	830
Sokkel / Base	N/A
Linse (Diffusor)	Klar
Strålevinkel (°)	4°
Produsentbeskrivelse (COB)	XRG
Driftspenning LED (max tp=25) (V)	10.0
Driftspenning LED (min tp=65) (V)	9.0

DRIVER / BALLAST	
Produsentens driverbeskrivelse	EBP006C0500SHSP1
Effekt (driver) (W)	6
Beskyttelsesklasse (driver)	2
Utgangsstrøm toleranse (%)	5.0
Strømkrusning (%)	70.0
Lekkasjestrøm (mA)	0.5
Startstrøm Imax (A)	10.0

DIMENSJONER	
Lengde (produkt) (mm)	140.0
Bredde (produkt) (mm)	62.0
Høyde (produkt) (mm)	95.0
Vekt (produkt) (kg)	0.64

MATERIALER OG OVERFLATER	
Farge	Mørk grå

MONTERING OG TILKOBLING	
Bruksområde	Hytte, Fasade, Generelt, Utendørs, Bolig
Montering	Utenpåliggende, Bakke

MONTERING OG TILKOBLING	
Tilkobling (system)	Hurtigkobling

ENERGI OG GODKJENNING	
CE-merke	Yes
Energy Efficiency Class	A

ALTERNATIVE DRIVERE	
Strøminstilling LED	500

LYSDISTRIBUSJON

