

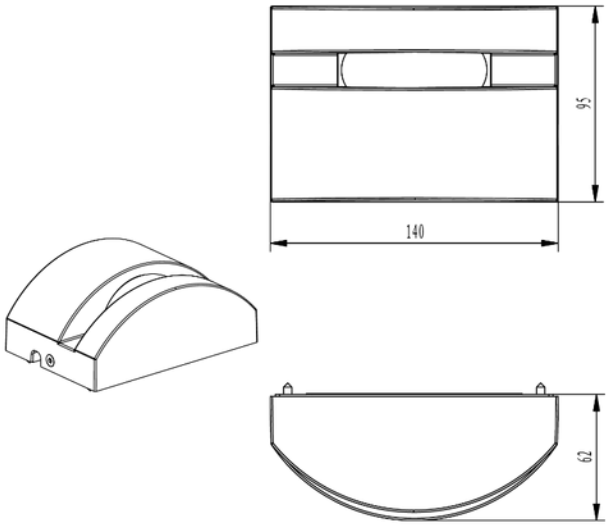

Skat 330lm 830 4° 6W Quickconnect Dark Grey

230V 50Hz | IP65 | IK08

A

PRODUKTBESKRIVELSE

Skat egner seg svært godt for montering på bakkenivå og gir et unikt lysbilde mot vegg. Dette 180° vifteformede lysbildet er meget effektfullt og gir en innbydende stemning utendørs. Grå utførelse.

FUNKSJONSBESKRIVELSE

Skat egner seg svært godt for montering på bakkenivå og gir et unikt lysbilde mot vegg. Dette 180° vifteformede lysbildet er meget effektfullt og gir en innbydende stemning utendørs.

SPESIFIKASJONER	
Effekt (system) (W)	6
Driftspenning LED (mA)	500
Driftstemperatur (°C)	50
Driftspenning LED (max tp=25) (V)	10.0
Driftspenning LED (min tp=65) (V)	9.0
Effekt (driver) (W)	6

SPESIFIKASJONER	
Startstrøm Imax (A)	10.0
Lengde (produkt) (mm)	140.0
Bredde (produkt) (mm)	62.0
Høyde (produkt) (mm)	95.0
Vekt (produkt) (kg)	0.64

LYSDISTRIBUSJON

