

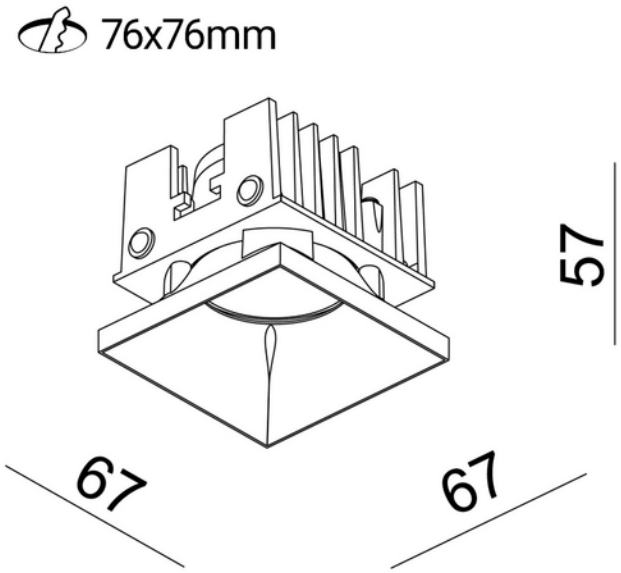

Rise L 1050lm 930 32° 9,2W WH/WH Phasecut

CE 230V 50Hz IP20

A++ - A

PRODUKTBESKRIVELSE

En firkantet downlight som benyttes i de fleste rom, gir et lunt og behagelig lys. Utsparing 76x76mm. Hvit utførelse.

FUNKSJONSBESKRIVELSE

En firkantet downlight som benyttes i de fleste rom, gir et lunt og behagelig lys. Leveres med dimbar driver.

Utsparing 76x76mm. Monteringssett for singel eller dobbel montering medfølger ikke (se tilbehør).

Gull frontring selges separat.

SPESIFIKASJONER	
Effekt (system) (W)	9,2
Driftspenning LED (mA)	500
Hullmål (mm)	76x76

SPESIFIKASJONER	
Lumen ut (system) (lm)	1036
Driftspenning LED (min tp=65) (V)	24.5
Effekt (driver) (W)	12
Konstant strøm (CC driftspenning driver) (V)	24.0
Startstrøm tid (µs)	300.0
Startstrøm Imax (A)	5.0
Lengde (produkt) (mm)	67.0
Bredde (produkt) (mm)	67.0
Høyde (produkt) (mm)	57.0