

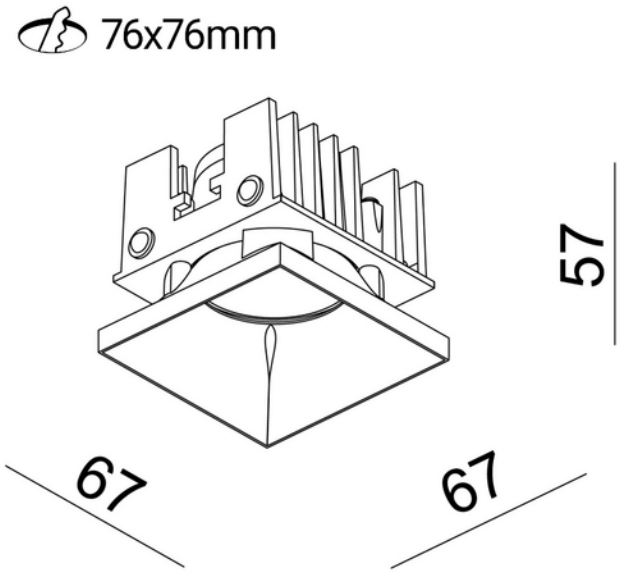

Rise L 1050lm 930 32° 9,2W BK/BK Phasecut

230V 50Hz IP20

A++ - A

PRODUKTBESKRIVELSE

En firkantet downlight som benyttes i de fleste rom som gir lunt og behagelig lys. Utsparring 76x76mm. Sort utførelse.

FUNKSJONSBESKRIVELSE

En firkantet downlight som benyttes i de fleste rom, gir et lunt og behagelig lys. Leveres med dimbar driver.

Utsparing 76x76mm. Monteringssett for singel eller dobbel montering medfølger ikke (se tilbehør).

Gull frontring selges separat.

SPESIFIKASJONER	
Effekt (system) (W)	9,2
Driftspenning LED (mA)	500
Hullmål (mm)	76x76

SPESIFIKASJONER	
Driftspenning LED (min tp=65) (V)	24.5
Effekt (driver) (W)	12
Konstant strøm (CC driftspenning driver) (V)	24.0
Startstrøm tid (µs)	300.0
Startstrøm Imax (A)	5.0
Lengde (produkt) (mm)	67.0
Bredde (produkt) (mm)	67.0
Høyde (produkt) (mm)	57.0