**PRODUKTDATABLAD**
Rise L 950lm 927 32° 9,2W WH/WH Phasecut
Art.no: 11093-32-3



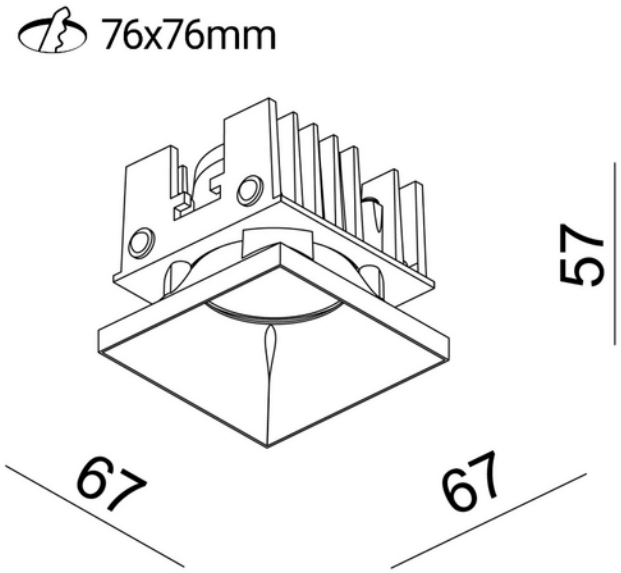


# Rise L 950lm 927 32° 9,2W WH/WH Phasecut

| ELEKTRISKE DATA | |
|---|---|
| Beskyttelsesklasse | 1 |
| Dimmefunksjon (system) | Faseavsnitt |
| Spenning (V) | 230V 50Hz |
| Driftspenning LED (mA) | 500 |
| Effekt (system) (W) | 9,2 |
| Lyskilde Maks Effekt (W) hvis Sokkel | NA |

| TEKNISK DATA | |
|---|---|
| IP (system) | IP20 |
| Utendørs | No |
| Hullmål (mm) | Ø76XØ76 |

| LYSTEKNISKE DATA | |
|---|---|
| Lumen ut (system) (lm) | 924 |
| Kald lumen (t=25) fra chip (lm) | 950 |
| Fargegjengivelse (CRI / Ra) (>=) | 90 |
| Fargetemperatur (CCT) (K) | 2700 |
| Fargekode | 927 |
| Sokkel / Base | N/A |
| Strålevinkel (°) | 32° |
| Produsent (lyskilde) | Bridgelux |

| DRIVER / BALLAST | |
|---|---|
| Produsent (driver) | AcTEC |
| Produsentens driverbeskrivelse | Driver 500mA 12W (12-24) Actec |
| Effekt (driver) (W) | 12 |
| Beskyttelsesklasse (driver) | 2 |
| Maks utgangsspenning (V) | 30 |
| Dimmefunksjon (driver) | Faseavsnitt |
| Minimum dimmenivå (%) | 1.0 |
| Type faseavsnitt-dimming | Leading / Trailing edge |
| IP-klasse (driver) | IP20 |
| Forventet levetid (driver) (t) | 30000 |
| Konstant strøm eller spenning (CC eller CV) | CC |
| Konstant strøm (CC driver) (mA) | 500 - null |
| Konstant strøm (CC driftspenning driver) (V) | 12.0 - 24.0 |
| Utgangsstrøm toleranse (%) | 5.0 |
| Strømkrusning (%) | 50.0 |
| Maks belastning per kurs - B10 | 35 |
| Maks belastning per kurs - B16 | 56 |
| Maks belastning per kurs - C10 | 74 |
| Maks belastning per kurs - C16 | 118 |
| Lekkasjestrøm (mA) | 0.7 |
| Startstrøm tid (µs) | 300.0 |
| Startstrøm Imax (A) | 5.0 |

| DIMENSJONER | |
|---|---|
| Lengde (produkt) (mm) | 67.0 |

| DIMENSJONER | |
|---|---|
| Bredde (produkt) (mm) | 67.0 |
| Høyde (produkt) (mm) | 57.0 |

| MATERIALER OG OVERFLATER | |
|---|---|
| Farge | Hvit |

| MONTERING OG TILKOBLING | |
|---|---|
| Bruksområde | Hytte, Hotell, Kjøkken, Bolig |
| Montering | Innfelt, Tak |
| Tilkobling (system) | Terminal |

| ENERGI OG GODKJENNING | |
|---|---|
| CE-merke | Yes |

## LYSDISTRIBUSJON

