

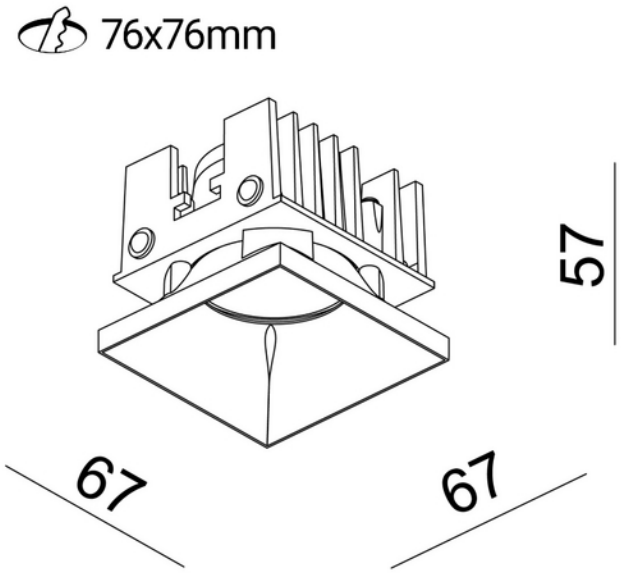

Rise L 950lm 927 32° 9,2W WH/WH Phasecut

CE 230V 50Hz IP20

A++ - A

PRODUKTBESKRIVELSE

En firkantet downlight som benyttes i de fleste rom, gir et lunt og behagelig lys. Leveres med dimbar driver. Hvit utførelse.

FUNKSJONSBESKRIVELSE

En firkantet downlight som benyttes i de fleste rom, gir et lunt og behagelig lys. Leveres med dimbar driver.

Utsparing 76x76mm. Monteringssett for singel eller dobbel montering medfølger ikke (se tilbehør).

Gull frontring selges separat.

SPESIFIKASJONER	
Effekt (system) (W)	9,2
Driftspenning LED (mA)	500
Hullmål (mm)	Ø76XØ76

SPESIFIKASJONER	
Lumen ut (system) (lm)	924
Effekt (driver) (W)	12
Konstant strøm (CC driftspenning driver) (V)	24.0
Startstrøm tid (µs)	300.0
Startstrøm Imax (A)	5.0
Lengde (produkt) (mm)	67.0
Bredde (produkt) (mm)	67.0
Høyde (produkt) (mm)	57.0

LYSDISTRIBUSJON

