PRODUKTDATABLAD
Rise L 950lm 927 32° 9,2W BK/BK Phasecut
Art.no: 11093-32-2



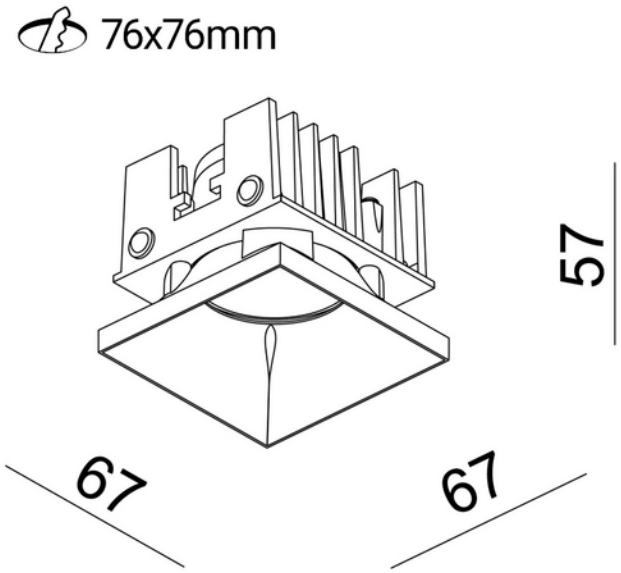

Rise L 950lm 927 32° 9,2W BK/BK Phasecut

ELEKTRISKE DATA	
Beskyttelsesklasse	1
Dimmefunksjon (system)	Faseavsnitt
Spenning (V)	230V 50Hz
Driftspenning LED (mA)	500
Effekt (system) (W)	9,2
Lyskilde Maks Effekt (W) hvis Sokkel	NA

TEKNISK DATA	
IP (system)	IP20
Utendørs	No
Hullmål (mm)	Ø76XØ76

LYSTEKNISKE DATA	
Lumen ut (system) (lm)	924
Kald lumen (t=25) fra chip (lm)	950
Fargegjengivelse (CRI / Ra) (>=)	90
Fargetemperatur (CCT) (K)	2700
Fargekode	927
Sokkel / Base	N/A
Strålevinkel (°)	32°
Produsent (lyskilde)	Bridgelux

DRIVER / BALLAST	
Produsent (driver)	AcTEC
Produsentens driverbeskrivelse	Driver 500mA 12W (12-24) Actec
Effekt (driver) (W)	12
Beskyttelsesklasse (driver)	2
Maks utgangsspenning (V)	30
Dimmefunksjon (driver)	Faseavsnitt
Minimum dimmenivå (%)	1.0
Type faseavsnitt-dimming	Leading / Trailing edge
IP-klasse (driver)	IP20
Forventet levetid (driver) (t)	30000
Konstant strøm eller spenning (CC eller CV)	CC
Konstant strøm (CC driver) (mA)	500 - null
Konstant strøm (CC driftspenning driver) (V)	12.0 - 24.0
Utgangsstrøm toleranse (%)	5.0
Strømkrusning (%)	50.0
Maks belastning per kurs - B10	35
Maks belastning per kurs - B16	56
Maks belastning per kurs - C10	74
Maks belastning per kurs - C16	118
Lekkasjestrøm (mA)	0.7
Startstrøm tid (µs)	300.0
Startstrøm Imax (A)	5.0

DIMENSJONER	
Lengde (produkt) (mm)	67.0

DIMENSJONER	
Bredde (produkt) (mm)	67.0
Høyde (produkt) (mm)	57.0

MATERIALER OG OVERFLATER	
Farge	Sort

MONTERING OG TILKOBLING	
Bruksområde	Hytte, Hotell, Kjøkken, Bolig
Montering	Innfelt, Tak
Tilkobling (system)	Terminal

ENERGI OG GODKJENNING	
CE-merke	Yes

LYSDISTRIBUSJON

