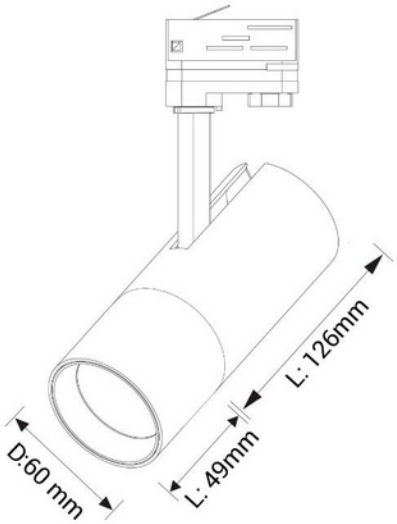

Cylinder 60 Spotskinnepakke X2, 1M, 2700K, hvit

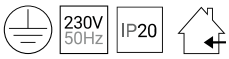

FUNKSJONSBESKRIVELSE

Moderne spotlight med høyt lysutbytte og høy fargegjengivelse. Med inntrukket lyskilde og sin tynne profil vil denne spotskinnen bringe frem et stilfullt lys i ethvert rom. Perfekt til bruk i en rekke innredninger, inkludert restauranter, caféer, hoteller, butikker, boliger og hytter.Med fasekutt dimme-teknologi, gir denne spotlighten en jevn og nøyaktig justering av lysstyrken, slik at du kan skape den perfekte atmosfæren.

SPESIFIKASJONER	
Driftspenning LED (mA)	350
Effekt (driver) (W)	15
Bredde (produkt) (mm)	60.0
Høyde (produkt) (mm)	220.0
Vekt (produkt) (kg)	0.6