

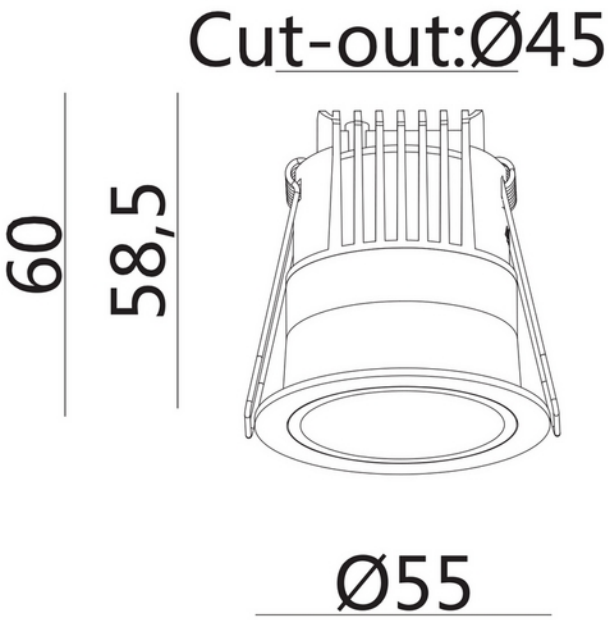

Cilla Micro 500lm 5W 927 24° BK/BK IP44 Ø45mm w/o driver

CE III 230V 50Hz IP44 IK02

G A↑G

PRODUKTBESKRIVELSE

Cilla Micro er en elegant og funksjonell downlight, perfekt for hotell, restauranter eller moderne hjem. Den gir en behagelig og stemningsskapende belysning med lav blending, takket være en høy fargegjengivelse på CRI 95 og en varm fargetemperatur på 2700K. IP44.

FUNKSJONSBESKRIVELSE

Cilla Micro er en elegant og funksjonell downlight, perfekt for hotell, restauranter eller moderne hjem. Den gir en behagelig og stemningsskapende belysning med lav blending, takket være en høy fargegjengivelse på CRI 95 og en varm fargetemperatur på 2700K. Med et imponerende lysutbytte på opptil 100 lm/W, skaper den et innbydende miljø som fremhever detaljer.Med en kompakt design på 55 mm i diameter og 60 mm i høyde, passer Cilla Micro sømløst inn i ethvert rom.

SPESIFIKASJONER	
Effekt (system) (W)	5
Driftspenning LED (mA)	150

SPESIFIKASJONER	
Hullmål (mm)	45mm
Driftstemperatur (°C)	45
Lumen ut (system) (lm)	480
Driftspenning LED (max tp=25) (V)	36.0
Driftspenning LED (min tp=65) (V)	31.0
Lengde (produkt) (mm)	55.0
Bredde (produkt) (mm)	55.0
Høyde (produkt) (mm)	50.0
Vekt (produkt) (kg)	0.136
Diameter (produkt) (mm)	55.0