

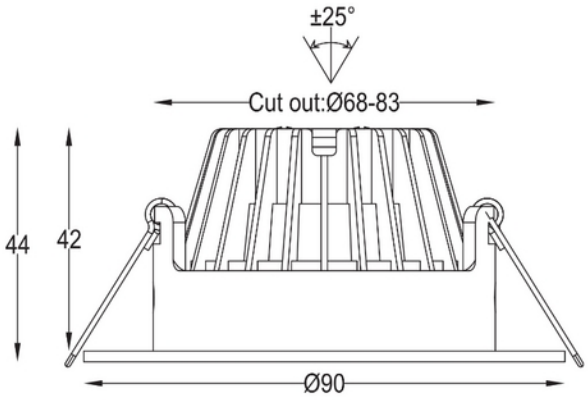

Icarus 500lm 927 36° 7W WH phasecut Isosafe

230V 50Hz | IP20 | IK02

PRODUKTBESKRIVELSE

7W downlight i høy kvalitet som kan monteres rett i isolasjon. Hullmål på Ø68-83mm passer både til rehabilitering og nybygg. Hvit utførelse.

FUNKSJONSBESKRIVELSE

7W downlight i høy kvalitet som kan monteres rett i isolasjon. Hullmål på Ø68-83mm passer både til rehabilitering og nybygg. Den har 36° lysspredning, er tiltbar opptil 25°, og leverer CRI>95 med en flimmerfri fasekutt-driver.

SPESIFIKASJONER	
Effekt (system) (W)	7
Driftspenning LED (mA)	350
Hullmål (mm)	68-83mm
Driftstemperatur (°C)	45
Lumen ut (system) (lm)	500
Driftspenning LED (max tp=25) (V)	16.0

SPESIFIKASJONER	
Driftspenning LED (min tp=65) (V)	13.0
Effekt (driver) (W)	8.4
Konstant strøm (CC driver) (mA)	367
Konstant strøm (CC driftspenning driver) (V)	24.0
Startstrøm tid (µs)	13.5
Startstrøm Imax (A)	8.0
Høyde (produkt) (mm)	44.0
Vekt (produkt) (kg)	0.361111111111111
Diameter (produkt) (mm)	90.0

LYSDISTRIBUSJON

