

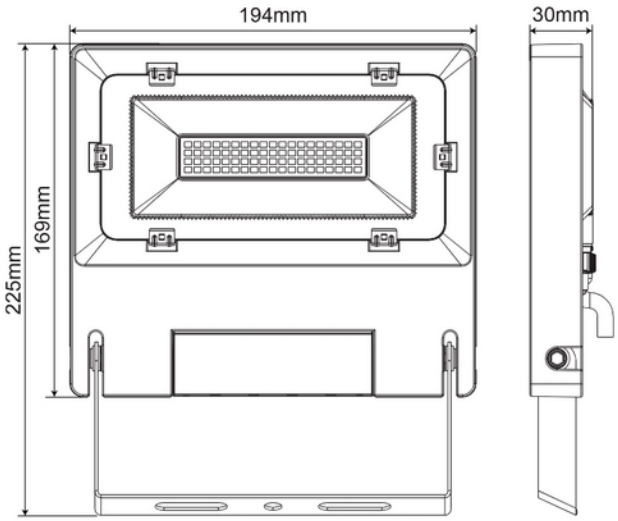

Michelle Floodlight 5100lm 840 50W BK IP65 PIR 2m cable

230V 50Hz | IP65 | IK08

A++ - A

PRODUKTBESKRIVELSE

Michelle IP65 lyskaster leveres i 4000K med integrert bevegelses og dagslyssensor (PIR). Sensoren har rekkevidde fra 1-10m. Sort utførelse.

FUNKSJONSBESKRIVELSE

Michelle IP65 lyskaster leveres i 4000K med integrert bevegelses og dagslyssensor (PIR). Sensoren har rekkevidde fra 1-10m.

Leveres i to utgaver:

20W med 2200lm

50W med 4950lm.

SPESIFIKASJONER	
Effekt (system) (W)	50
Driftstemperatur (°C)	45
Lumen ut (system) (lm)	4950

SPESIFIKASJONER	
Startstrøm Imax (A)	8.0
Lengde (produkt) (mm)	194.0
Bredde (produkt) (mm)	30.0
Høyde (produkt) (mm)	225.0
Vekt (produkt) (kg)	0.96

LYSDISTRIBUSJON

