PRODUKTDATABLAD
Michelle Floodlight 2300lm 840 20W BK IP65 PIR 2m cable
Art.no: 101123-PIR-2



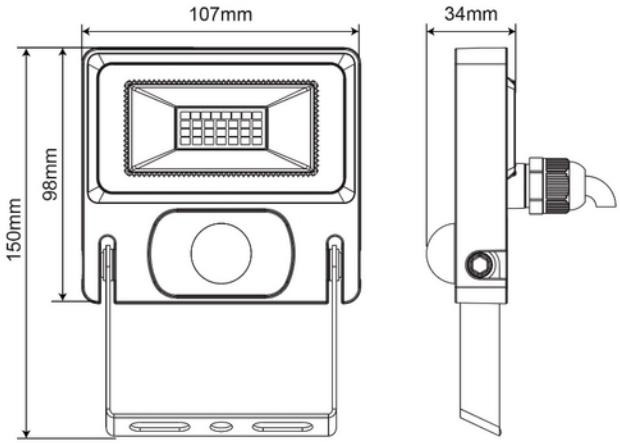

Michelle Floodlight 2300lm 840 20W BK IP65 PIR 2m cable

230V 50Hz | IP65 | IK08

A++ - A

Michelle IP65 lyskaster leveres i 4000K med integrert bevegelses og dagslyssensor (PIR). Sensoren har rekkevidde fra 1-10m. Leveres i to utgaver: 20W med 2200lm 50W med 4950lm. Ved kjøp av kontroller kan sensorinnstillingen tilpasses ditt behov

ELEKTRISKE DATA	
Beskyttelsesklasse	1
Dimmefunksjon (system)	Sensor (PIR)
Spenning (V)	230V 50Hz
Effekt (system) (W)	20

TEKNISK DATA	
IK (system)	IK08
IP (system)	IP65
Utendørs	Yes
Driftstemperatur (°C)	-20 - 45

LYSTEKNISKE DATA	
Lumen ut (system) (lm)	2200
Kald lumen (t=25) fra chip (lm)	2300
Effektivitet (system) (lm/W)	110
Fargegjengivelse (CRI / Ra) (>=)	80
Fargetemperatur (CCT) (K)	4000
Fargekode	840
Sokkel / Base	N/A
Linse (Diffusor)	Klar
Strålevinkel (°)	110°
Levetid (t)	L80B50: 35 000

DRIVER / BALLAST	
Maks belastning per kurs - B10	25
Maks belastning per kurs - B16	40
Maks belastning per kurs - C10	40
Maks belastning per kurs - C16	64
Lekkasjestrøm (mA)	0.5
Startstrøm Imax (A)	6.7

DIMENSJONER	
Lengde (produkt) (mm)	107.0
Bredde (produkt) (mm)	34.0
Høyde (produkt) (mm)	150.0
Vekt (produkt) (kg)	0.35

MATERIALER OG OVERFLATER	
Farge	Sort

MONTERING OG TILKOBLING	
Bruksområde	Utendørs
Montering	Vegg
Tilkobling (system)	Kabel 2m

ENERGI OG GODKJENNING	
CE-merke	Yes
Energy Efficiency Class	A++ - A

LYSDISTRIBUSJON

