

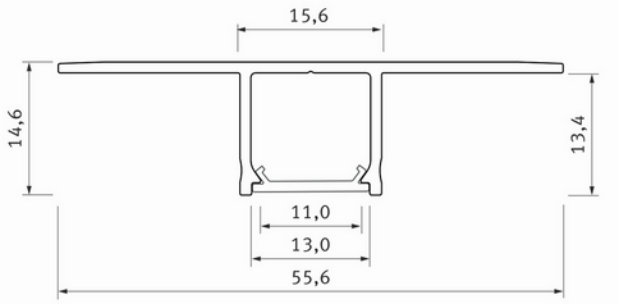

Profile Type Falco recessed WH 2,02 m inc/end caps

FUNKSJONSBESKRIVELSE

Enkel LED-profil for montering mellom to gipsplater. Profilen gir et elegant og diskre installasjon

SPESIFIKASJONER	
Lengde (produkt) (mm)	2020.0
Bredde (produkt) (mm)	55.6
Høyde (produkt) (mm)	14.6
Vekt (produkt) (kg)	0.512
Maks bredde LED stripe (mm)	13.0