

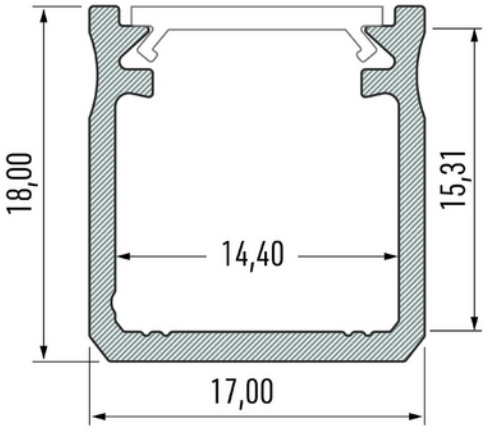

Profile Type Y 17x18mm ALU 2,02m inc/end caps, clips

Aluminiumsprofil for utenpåliggende montering. Gir et jevnt lys og passer både som direkte eller indirekte belysning med et bredt bruksområde. Profile Type Y passer til mange av våre LED-striper. Avdekning kjøpes separat, leveres med festebraketter og endestykker.

TEKNISK DATA	
Utendørs	No

DIMENSJONER	
Lengde (produkt) (mm)	2020.0
Bredde (produkt) (mm)	17.0
Høyde (produkt) (mm)	18.0
Vekt (produkt) (kg)	0.442
Maks bredde LED stripe (mm)	14.4

MATERIALER OG OVERFLATER	
Farge	Sølv Anodisert
Kapslingsmateriale	Aluminium

ENERGI OG GODKJENNING	
CE-merke	Yes