

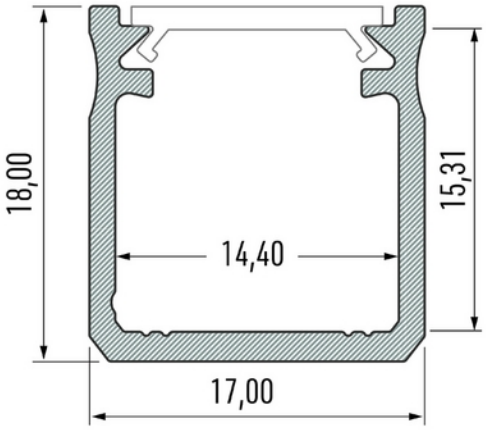

Profile Type Y 17x18mm ALU 2,02m inc/end caps, clips

CE

FUNKSJONSBESKRIVELSE

Aluminiumsprofil for utenpåliggende montering. Gir et jevnt lys og passer både som direkte eller indirekte belysning med et bredt bruksområde. Profile Type Y passer til mange av våre LED-striper.

SPESIFIKASJONER	
Lengde (produkt) (mm)	2020.0
Bredde (produkt) (mm)	17.0
Høyde (produkt) (mm)	18.0
Vekt (produkt) (kg)	0.442
Maks bredde LED stripe (mm)	14.4