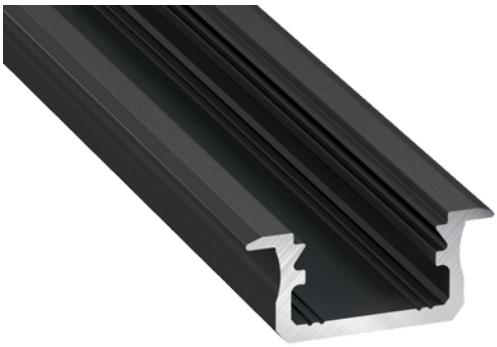

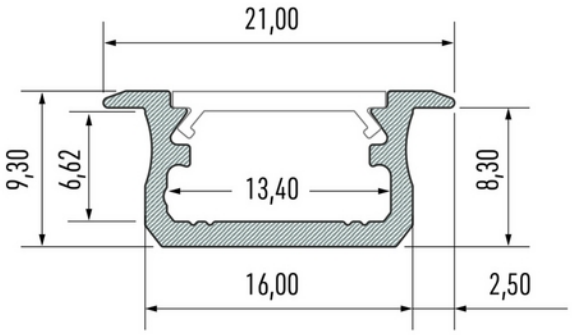

Profile Type B recessed BK 2,02 m inc/end caps

Elegant aluminiumsprofil for innfelt montering. Profilen har et lavt og smalt design som gjør den ideell til diskre installasjoner

TEKNISK DATA	
Utendørs	No

DIMENSJONER	
Lengde (produkt) (mm)	2020.0
Bredde (produkt) (mm)	21.0
Høyde (produkt) (mm)	9.3
Vekt (produkt) (kg)	0.293
Maks bredde LED stripe (mm)	13.4

MATERIALER OG OVERFLATER	
Farge	Sort

MONTERING OG TILKOBLING	
Montering	Innfelt

ENERGI OG GODKJENNING	
CE-merke	Yes