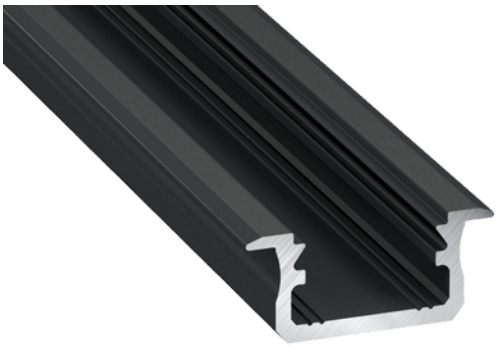

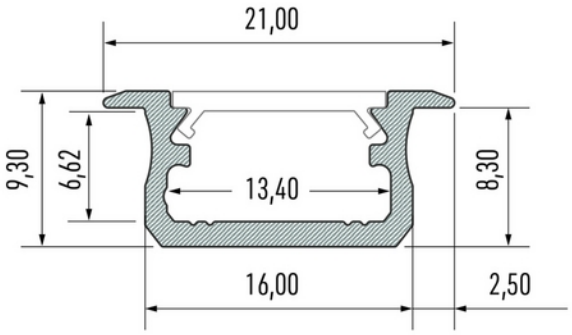

Profile Type B recessed BK 2,02 m inc/end caps

FUNKSJONSBESKRIVELSE

Elegant aluminiumsprofil for innfelt montering. Profilen har et lavt og smalt design som gjør den ideell til diskre installasjoner

SPESIFIKASJONER	
Lengde (produkt) (mm)	2020.0
Bredde (produkt) (mm)	21.0
Høyde (produkt) (mm)	9.3
Vekt (produkt) (kg)	0.293
Maks bredde LED stripe (mm)	13.4