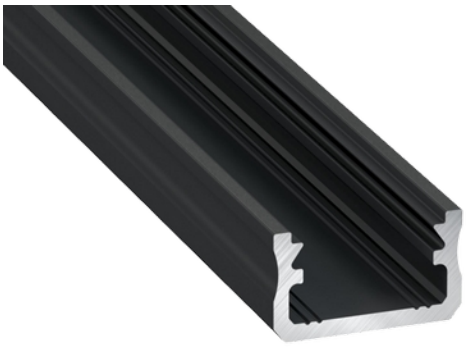

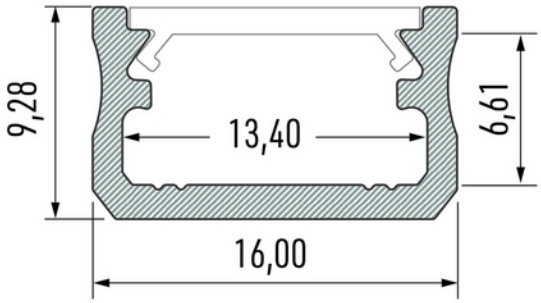

Profile Type A 16x9,28mm BK 2,02m inc/end caps, clips

Lavtbyggende 2m aluminiumsprofil for utenpåliggende montering. Grunnet den lave byggehøyden egner denne profilen seg best til indirekte belysning i skap, hyller, trapper etc. Passer til de fleste av våre LED-striper. Leveres med festebraketter og endestykker.

TEKNISK DATA	
Utendørs	No

DIMENSJONER	
Lengde (produkt) (mm)	2020.0
Bredde (produkt) (mm)	16.0
Høyde (produkt) (mm)	9.3
Vekt (produkt) (kg)	0.269
Maks bredde LED stripe (mm)	13.4

MATERIALER OG OVERFLATER	
Farge	Sort
Kapslingsmateriale	Aluminium

MONTERING OG TILKOBLING	
Montering	Utenpåliggende

ENERGI OG GODKJENNING	
CE-merke	Yes