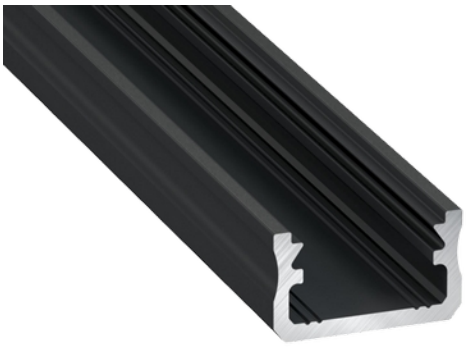

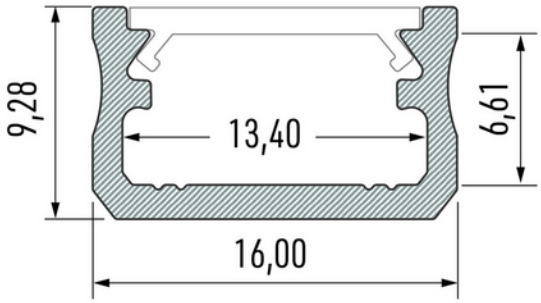

Profile Type A 16x9,28mm BK 2,02m inc/end caps, clips

CE

FUNKSJONSBESKRIVELSE

Lavtbyggende 2m aluminiumsprofil for utenpåliggende montering. Grunnet den lave byggehøyden egner denne profilen seg best til indirekte belysning i skap, hyller, trapper etc. Passer til de fleste av våre LED-striper.

SPESIFIKASJONER	
Lengde (produkt) (mm)	2020.0
Bredde (produkt) (mm)	16.0
Høyde (produkt) (mm)	9.3
Vekt (produkt) (kg)	0.269
Maks bredde LED stripe (mm)	13.4